IDEX DISPENSING

GA350 útmutató

Fluid Management®
www.fluidman.com

V. 2.0

FAST & FLUID
THE TINTING COMPANY
www.fast-fluid.com

© Fast & Fluid Management B.V.
Az útmutatót – vagy annak bármely részét – a Fast & Fluid Management B.V. vállalat előzetes írásbeli engedélye nélkül tilos sokszorosítani, visszakereső rendszerben tárolni, illetve bármilyen módon terjeszteni vagy továbbítani, ideértve az elektronikus másolást, mechanikus másolást, fénymásolást, rögzítést és egyéb módszereket is.
Az útmutató műszakilag pontatlan információkat és tipográfiai hibákat tartalmazhat.
A Fast & Fluid Management B.V. fenntartja a jogot, hogy időről időre felülvizsgálja az útmutató tartalmát a Fast & Fluid Management B.V. vállalatot terhelő értesítési kötelezettség terhe nélkül.
Az útmutatóban található értékeket és adatokat gondosan állítottuk össze, ezek azonban átlagos értékek. Az értékek soha nem tekinthetők teljesen pontos adatnak, ezért a Fast & Fluid Management B.V. kizárja a felelősséget a jelen útmutatóban közölt adatokra hagyatkozásból, illetve a jelen útmutatóban meghatározott termékek, folyamatok és berendezések használatából eredő károkért. A Fast & Fluid Management B.V. nem garantálja, hogy a jelen útmutatóban meghatározott információk, termékek, folyamatok és berendezések használata nem sérti harmadik felek szabadalmi oltalmait és jogait. Az útmutatóban közölt információk nem mentesítik a felhasználót azon kötelezettség alól, hogy saját kísérletei és tesztjei segítségével győződjön meg a gép működésének hatékonyságáról.

Tartalomjegyzék

1 Tudnivalók az útmutatóról 5

1.1 Az útmutató használata és értelmezése 5

1.2 Verzióinformációk 5

2 Biztonság 7

2.1 Rendeltetésszerű felhasználás 7

2.2 Felelősség 7

2.2.1 Általános felelősség 7

2.2.2 Gépre vonatkozó felelősség 7

2.3 A gép felhasználó általi telepítése 8

2.4 CE-tanúsítvány 8

2.5 A gépen található biztonsági jelzések 8

2.6 Az útmutatóban található biztonsági jelzések 8

2.7 A gép ártalmatlanítása 9

3 Kezelői útmutató 11

3.1 Leírás 11

3.1.1 A gép áttekintése 11

3.1.2 A vezérlőpult áttekintése 12

3.1.3 Típuscímke: sorozatszám 12

3.1.4 Típuscímke: részletek 12

3.2 Üzemeltetés 13

3.2.1 Gép bekapcsolása - ha a bölcső megfelelő helyzetben van 13

3.2.2 Gép bekapcsolása - ha a bölcső nincs megfelelő helyzetben 13

3.2.3 A gép bekapcsolása alvó állapotból 13

3.2.4 Általános keverési eljárás 13

3.2.5 A kanna behelyezése 14

3.2.6 A gép elindítása 16

3.2.7 A kanna eltávolítása 17

3.2.8 Kézi leállítás 17

3.2.9 A keverési sebesség kiválasztása 18

3.2.10 A keverési idő beállítása 18

3.2.11 Az alapértelmezett keverési idő beállítása 19

3.2.12 Vészleállító kapcsoló használata 19

3.2.13 A gép újraindítása 19

3.3 Karbantartás 20

3.3.1 Általános biztonsági előírások karbantartáshoz 20

3.3.2 Általános tisztítás (minden egyes használat után) 20

3.3.3 Időszakos karbantartás (hetente) 20

3.3.4 Időszakos karbantartás (havonta) 20

3.4 Kifreccsent festék eltávolítása 20

4 Telepítés 21
4.1 A gép kicsomagolása 21
4.1.1 A kartonpapír eltávolítása 21
4.1.2 A műanyag védőelem és a fólia eltávolítása 21
4.1.3 A szállítótalpak eltávolítása 22
4.1.4 A csomagolóanyag ártalmatlanítása 22
4.2 A gép beállítása a telepítési helyre 22
4.2.1 A gép beállítása a telepítési helyre 22
4.2.2 Készítsen rámpát a raklaphoz 23
4.2.3 A gép levétele a raklapról 23
4.2.4 A gép végleges helyre vitele 24
4.2.5 A gép szintezése 25
4.3 A telepítés befejezése 25
5 Hibaelhárítás 27
5.1 Általános hibaelhárítási eljárás 27
5.2 Kapcsolatfelvétel a szervizzel 27
5.3 Hibaüzenetek és egyéb hibák 27
5.3.1 Könnyen megoldható problémák 27
6 Műszaki adatok 29
6.1 Általános adatok 29
6.2 Méretek és tömegadatok 29
6.3 Környezeti feltételek 29
6.4 Zajszint 30
6.5 Biztonsági osztályok 30
6.6 Elektromos jellemzők 30
6.7 Elektromos bekötési rajz 31

1 Tudnivalók az útmutatóról

Az útmutatóban az alábbi műveletek elvégzéséhez szükséges információk találhatók:
- telepítés
- üzemeltetés
- alapszintű karbantartás
- apró hibák javítása

A GA350 modellre és annak összes verziójára „gép” kifejezéssel hivatkozunk az útmutatóban.

Az útmutató az eredeti utasításokat tartalmazza. Az útmutató eredetileg angol nyelven íródott. A többi nyelven készült verziók az eredeti előírások fordításai.

1.1 Az útmutató használata és értelmezése

A gép biztonságos használata érdekében fontos, hogy:
1 Tekintse át az útmutató tartalomjegyzékét és felépítését.
2 Olvassa el figyelmesen a biztonságról szóló fejezetet (szükség esetén többször is), amíg világosan meg nem érti az összes utasítást. Lásd köv. fejezet: *§ 2*.
3 Hajtsa végre a műveleteket a megadott sorrendben.

1.2 Verzióinformációk

Kiadás	Szerkesztő	Ellenőrzés	Dátum	Leírás
1.0	MP	MB/TB	05/2014	Első kiadás
2.0	EvT	TB	12/2016	Frissítések, új telepítési utasítások

2 Biztonság

FIGYELMEZTETÉS
A gép telepítése és használata előtt olvassa el az útmutatót. Ellenkező esetben fennállhat a (súlyos vagy halálos kimenetelű) személyi sérülések és az anyagi károk veszélye.

2.1 Rendeltetésszerű felhasználás

A gép különböző festékek kannában történő kikeverésére használható. A gépet szigorúan tilos ettől eltérő célra használni.

2.2 Felelősség

2.2.1 Általános felelősség

Gépeink és tartozékaink teljes mértékben megfelelnek a CE-előírásoknak. Az esetleges módosítások a CE biztonsági követelményeknek való megfelelőség érvénytelenítését eredményezhetik, ezért a gépet tilos bármilyen formában módosítani. A Fast & Fluid Management B.V. nem vállal felelősséget a gép és/vagy annak tartozékainak ügyfél vagy harmadik felek általi módosításáért.

A Fast & Fluid Management B.V. nem vállal felelősséget a következményekért, ha Ön nem tartja be az alábbi szabályokat:
- A gép kizárólag beltéri használatra alkalmas.
- A gép kizárólag kereskedelmi célokra használható. A gép nem alkalmas háztartási használatra.
- Tartsa be az összes helyi biztonsági előírást.
- Tartsa szem előtt az épületszerkezetre vonatkozó minimális követelményeket, különös tekintettel a padló terhelhetőségére.
- Helyezze a gépet jól megvilágított és jól szellőző helyiségbe.
- A gép telepítése és bekötése során kövesse a jelen útmutatóban foglalt utasításokat.
- A gépet mindenképpen földelt hálózati aljzathoz csatlakoztassa.
- Ne használjon hosszabbító kábelt vagy nem megfelelő minősítésű tápkábelt.
- Győződjön meg róla, hogy a tápkábel szabadon hozzáférhető.
- Ne tegyen más tárgyakat a gépre.
- Ha a gép megrongálódott, ne használja. Kétely esetén forduljon a beszállítóhoz. Lásd: *§ 5.2*.
- Gondoskodjon a gép megfelelő állapotban tartásáról. A sérült alkatrészeket azonnal cserélje/cseréltesse ki.
- Kizárólag a Fast & Fluid Management B.V. által forgalmazott cserealkatrészeket használjon.

A jelen útmutatóban foglaltakon túli karbantartási feladatokat minden esetben a Fast & Fluid Management B.V. által kiképzett szakembernek kell elvégeznie.

2.2.2 Gépre vonatkozó felelősség

A gépet tilos olyan környezetben használni, ahol robbanásveszélyes gázok, gőzök lehetnek (ATEX zónában). A gyúlékony oldószert tartalmazó színezőanyagok keveréséhez használható, de azokat megfelelő UN minősítésű tartályba csomagolták.

A veszélyes helyzetek (személyi sérülés vagy tűz- és robbanásveszély) elkerülésének módjáról tájékoztatást kaphat a festékbeszállító és/vagy a színezőanyag-beszállító munkavédelmi felelősétől.

- A személyi sérülés elkerülhető, ha szigorúan betartja a színezőanyagok és (alapozó) festékek biztonsági adatlapján (MSDS) található előírásokat.
- Gyúlékony színezőanyagok vagy potenciálisan robbanásveszélyes gőzöket párologtató színezőanyagok használata tűz- és robbanásveszélyt jelenthet.

2.3 A gép felhasználó általi telepítése

A gépet csak akkor próbálja saját kezűleg telepíteni, ha erre írásos felhatalmazást kapott a beszállítótól.

2.4 CE-tanúsítvány

A gép CE-tanúsítvánnyal rendelkezik. Ennek értelmében a gép megfelelő a leglényegesebb, alapszintű biztonsági előírásoknak. A gép tervezése során figyelembe vett irányelvek és szabványok listája a www.fast-fluid.com weboldalon tekinthető meg.

2.5 A gépen található biztonsági jelzések

Olvassa el az útmutatót.

Elektromos veszély. Olvassa el az útmutatót.

Központi földelési pont.

Becsípődés veszélye.

Elektromos veszély.

Forgó alkatrészek.

Be/Ki

2.6 Az útmutatóban található biztonsági jelzések

FIGYELMEZTETÉS
Személyi sérülést okozhat.

FIGYELMEZTETÉS
Becsípődés veszélye.

VIGYÁZAT
A gép megrongálódását eredményezheti.

Megjegyzés
Kiegészítő információkat jelöl.

2.7 A gép ártalmatlanítása

1. Válogassa szét szelektíven a gépet, annak tartozékait és csomagolóanyagait a környezetbarát újrahasznosíthatóság érekében.
2. A gépet tilos a háztartási hulladékokkal együtt kiselejtezni. A gép ártalmatlanítása során tartsa be a helyi előírásokat.

3 Kezelői útmutató

3.1 Leírás

3.1.1 A gép áttekintése

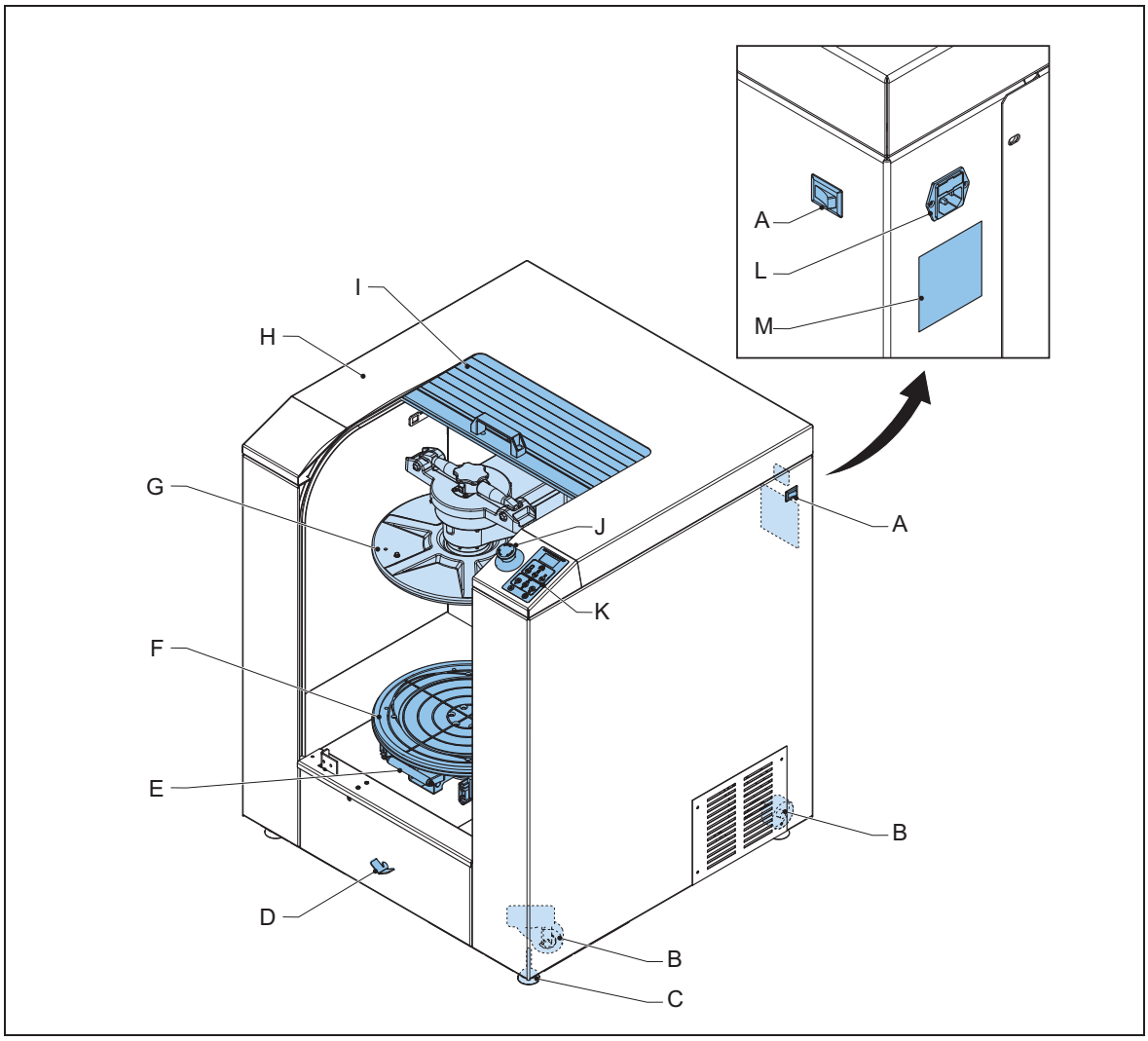

A: Főkapcsoló
B: Kerék
C: Állítható láb
D: Ürítőnyílás
E: Kannaasztal
F: Kannabefogó lemez (alsó)
G: Kannabefogó lemez (felső)
H: Készülékház
I: Ajtó
J: Vészleállító kapcsoló
K: Kezelőpanel. Lásd még: *§ 3.1.2.*
L: Hálózati csatlakozó
M: Típuscímke Lásd még: *§ 3.1.4.*

3.1.2 A vezérlőpult áttekintése

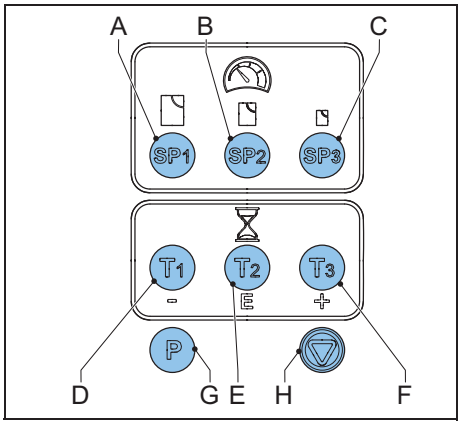

A: SP1 billentyű (1. keverési sebesség)
B: SP2 billentyű (2. keverési sebesség)
C: SP3 billentyű (3. keverési sebesség)
D: T1 billentyű (1. keverési idő)
E: T2 billentyű (2. keverési idő)
F: T3 billentyű (3. keverési idő)
G: Programválasztó billentyű
H: Leállítás billentyű

Megjegyzés
A gép alapértelmezett értékeinek módosításakor a T1–T3 billentyűk funkciója is megváltozik.
Lásd még *§ 3.2.9* és *§ 3.2.10*.

3.1.3 Típuscímke: sorozatszám

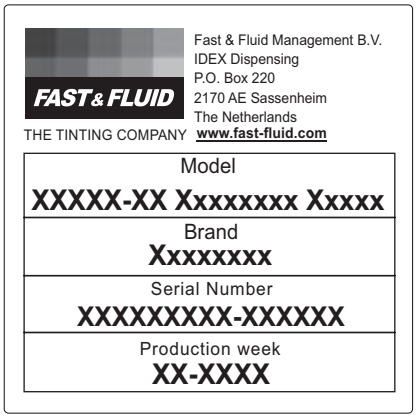

3.1.4 Típuscímke: részletek

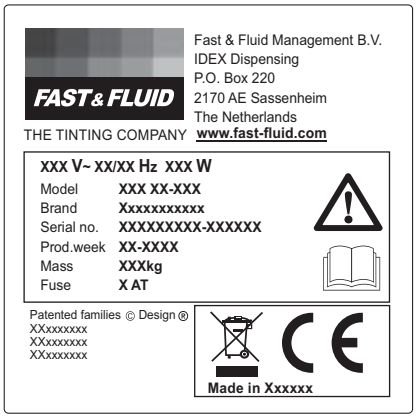

3.2 Üzemeltetés

FIGYELMEZTETÉS
A vészleállító kapcsolót kizárólag vészhelyzetben nyomja meg.

VIGYÁZAT
Győződjön meg róla, hogy a gép üres vagy a kanna be van fogva.

3.2.1 Gép bekapcsolása - ha a bölcső megfelelő helyzetben van

1. Csatlakoztassa a tápkábelt egy földelt hálózati aljzathoz.
2. Győződjön meg róla, hogy a vészleállító kapcsolót kioldotta.
3. A főkapcsolót állítsa „ON” állásba. *A gép bekapcsolásakor két sípolást hall, majd a kijelzőn megjelenik az ‘rdY’ felirat.*
4. Nyomja meg bármelyik billentyűt. *Ha a gép üzemképes, a kijelzőn megjelenik az ‘rdY’ felirat.*

3.2.2 Gép bekapcsolása - ha a bölcső nincs megfelelő helyzetben

1. Csatlakoztassa a tápkábelt egy földelt hálózati aljzathoz.
2. Győződjön meg róla, hogy a vészleállító kapcsolót kioldotta.
3. A főkapcsolót állítsa „ON” állásba. *A gép bekapcsolásakor két sípolást hallhat, majd a kijelzőn megjelenik a ‘...’ felirat.*
4. Nyomja meg bármelyik billentyűt. *A gép üzemképes állapotba kerülésekor a kijelzőn megjelenik az ‘rdY’ felirat.*

3.2.3 A gép bekapcsolása alvó állapotból

Ha a gép alvó állapotban van, akkor a kijelzőn a ‘.’ felirat látható felirat.

1. Nyomja meg a Leállítás billentyűt. *A gép üzemképes állapotba kerülésekor a kijelzőn megjelenik az ‘rdY’ felirat.*
2. Vagy azonnal válassza ki a megfelelő sebesség és az idő billentyűt a gép elindításához.

3.2.4 Általános keverési eljárás

1. Helyezze be a kannát. Lásd: *§ 3.2.5.*
2. Fogja be a kannát.
3. Válassza ki a kívánt keverési sebességet és időt. Lásd még: *§ 3.2.9* és *§ 3.2.10*.
4. Indítsa el a gépet (lásd: *§ 3.2.6*).
5. Várja meg a sípolást.
6. Távolítsa el a kannát. Lásd: *§ 3.2.7*.

3.2.5 A kanna behelyezése

A kannaasztal kihúzása

1. Nyissa ki az ajtót.
2. Húzza felfelé a fogantyút (A) a kannaasztal (B) rögzítésének feloldásához.
3. Addig húzza a kannaasztalt, amíg egy kattanást nem hall. *Ekkor a kannaasztalt rögzíti a gép.*

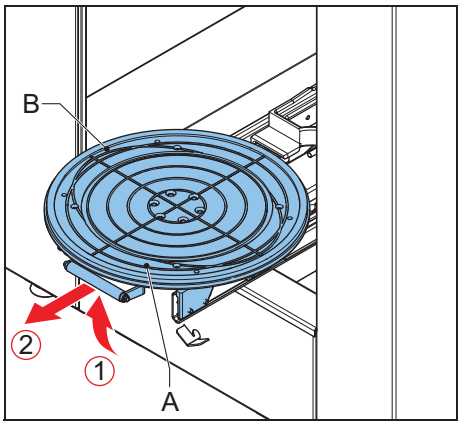

A kanna behelyezése

1. Helyezzen egy vagy több kannát (A) a kannaasztal közepére. Több kanna behelyezése esetén ügyeljen rá, hogy a kannák alakzatának súlypontja a kannaasztal középpontjára essen.

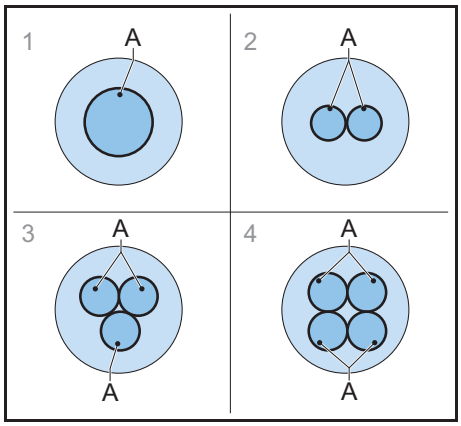

FIGYELMEZTETÉS
A kanna adott esetben nehéz lehet. Ha szükséges, használjon megfelelő emelőberendezést. Tartsa be a helyi előírásokat.

VIGYÁZAT
Ügyeljen rá, hogy a kannák egyforma magasságúak legyenek. Soha ne tegyen kannákat egymás tetejére.

Megjegyzés
A többkannás üzemmód esetén azt javasoljuk, hogy az alapértelmezett fogónyomás 300 kg, a sebesség 170 fpp legyen.

2. Ha a kannabefogó lemezek túl közel kerülnek egymáshoz, a fogantyúk használatával addig forgassa felfelé a felső kannabefogó lemezt, amíg a kannát be nem tudja helyezni az asztalra.

A kanna fogantyújának rögzítése

1. Ha egy kannát helyez be, akkor ügyeljen rá, hogy a kanna fogantyúja (A) ne tudjon elmozdulni. Használja a kannafogantyú-rögzítőt (B).
2. Ha egyszerre több kannát helyez be, akkor ügyeljen rá, hogy a kannák fogantyúi ne tudjanak elmozdulni. *Használjon kannafogantyú-rögzítőt, például öntapadó ragasztószalagot.*

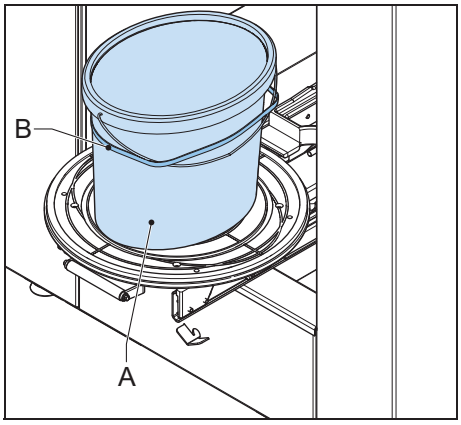

Tegye vissza az asztalt

1. Húzza felfelé a fogantyút (A) a kannaasztal rögzítésének feloldásához.
2. Tolja be a kannaasztalt (B), amíg kattanást nem hall. *Ekkor a kannaasztalt rögzíti a gép.*

VIGYÁZAT
Figyeljen a kattanó hangra. Különben a kannaasztal nincs rögzítve, ami a kannát tönkre teheti.

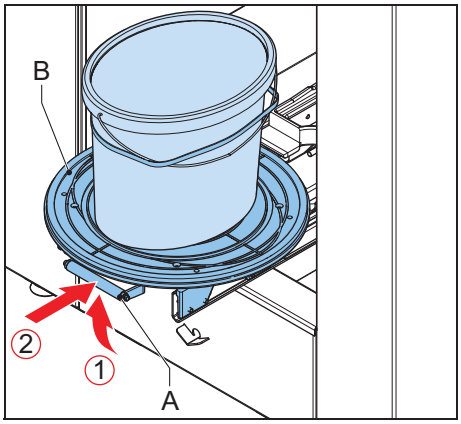

Kanna befogása

1. Használja a fogantyúkat a kannabefogó lemezek egymás felé közelítéséhez.
2. Ha ellenállást tapasztal, a felső kannabefogó lemezt forgassa el egy negyed fordulattal.

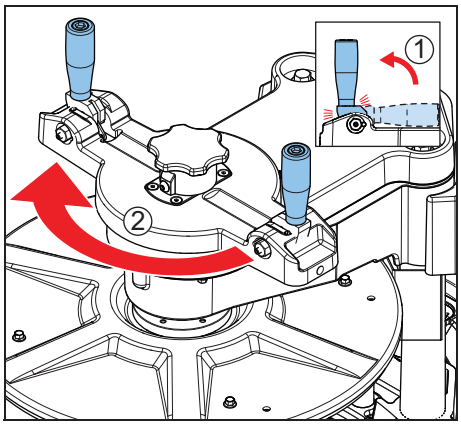

3. Emelje fel a fogantyúkat és mozgassa a fogantyúkat befelé.
4. A fogantyúk rögzítéséhez nyomja meg a zár gombot.
5. Zárja be az ajtót.

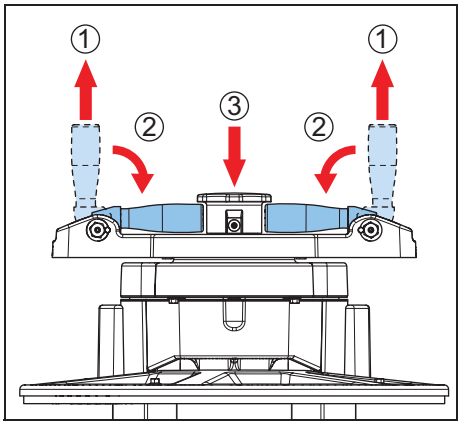

3.2.6 A gép elindítása

1. Az SP1, SP2 vagy SP3 billentyű megnyomásával válassza ki a sebességet. Lásd *§ 3.2.9*.
2. A T1, T2 vagy T3 billentyű megnyomásával válassza ki a keverési időt. Lásd *§ 3.2.10*.

Megjegyzés
A kijelzőn az ajtó kinyitásáig hátralévő idő látható másodpercekben.

Megjegyzés
A gép működése közben a keverési sebességet az SP1, SP2 és SP3 billentyűkkel módosíthatja. A gép néhány másodpercenként mutatja a választott sebességet.

Megjegyzés
A gép működése közben a keverési időt a + / - billentyűkkel módosíthatja.

3. A gép automatikusan elindul.

3.2.7 A kanna eltávolítása

1. Nyissa ki az ajtót.
2. A fogantyúk meglazításához forgassa el a zár gombot az óramutató járásával ellentétes irányba.
3. Mozgassa a fogantyúkat felfelé.

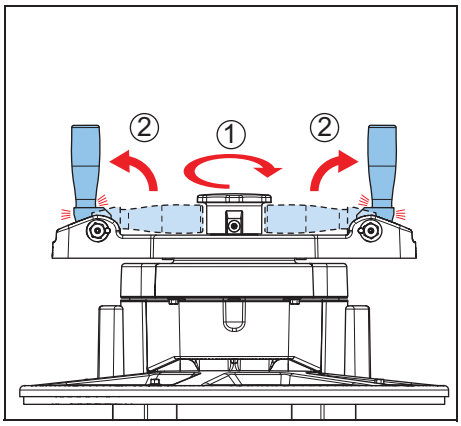

4. Használja a fogantyúkat a kanna befogásának megszüntetéséhez.

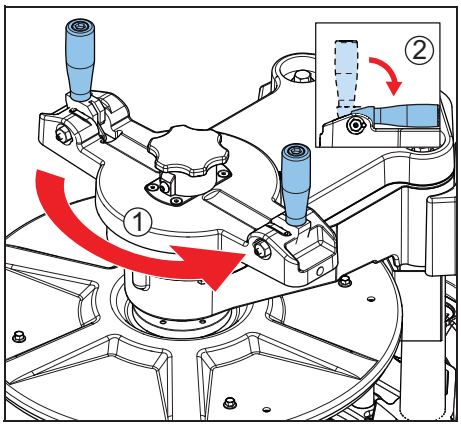

5. Húzza felfelé a fogantyút (A) a kannaasztal (B) rögzítésének feloldásához.
6. Addig húzza a kannaasztalt, amíg egy kattanást nem hall. *Ekkor a kannaasztalt rögzíti a gép.*
7. Távolítsa el a kannafogantyú-rögzítőt.
8. Távolítsa el a kannát.

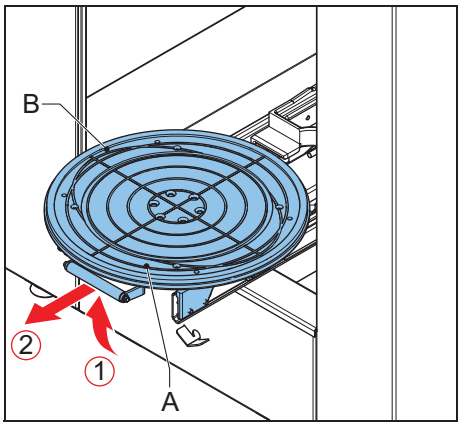

3.2.8 Kézi leállítás

1. Nyomja meg a Leállítás billentyűt.
2. Várjon, amíg az asztal rögzítése feloldásra nem kerül. A kijelzőn az „rdY” felirat jelenik meg.
3. Szükség esetén távolítsa el a kannát. Lásd *§ 3.2.7*.

3.2.9 A keverési sebesség kiválasztása

Megjegyzés
A gép működése közben a keverési sebességet az SP1, SP2 és SP3 billentyűkkel módosíthatja. A gép néhány másodpercenként mutatja a választott sebességet.

Billentyű	Keverési sebesség (fordulat/perc)	Ajánlott súly (kg)
SP1	110	20 - 35
SP2	140	8 - 19
SP3	230	0 - 7

1. Ha a kijelzőn a ‘rdY’ felirat jelenik meg, nyomja meg a SP opciót a kívánt sebesség kiválasztásához. *A keverés során a gép törekszik a kiválasztott sebesség elérésére.*

Megjegyzés
Ha a kiválasztott sebesség nem érhető el az inverter / motor teljesítménybeli korlátai miatt, a SL1 vagy SL2 (firmware verzió 305 vagy korábbi), illetve a SC1 vagy SC2 (firmware verzió 306) felirat jelenik meg.

Ha rossz értéket választ ki, a berendezés a legalacsonyabb sebességre áll be, amikor a korlátozást elérte. A kijelzőn továbbra is a kiválasztott szám látható; nem tudja megjeleníteni az új sebességet, mivel bármilyen keverési sebességen dolgozhat (fpp).

2. A gép működése közben nyomja meg a SP opciót, hogy szükség esetén módosíthassa a keverési sebességet.

3.2.10 A keverési idő beállítása

Megnyomott billentyű	Keverési idő (mp)
T1	30
T2	120
T3	240
T1 + T2 egyszerre	30 + 120 = 150
T1 + T3 egyszerre	30 + 240 = 270
T2 + T3 egyszerre	120 + 240 = 360

Megjegyzés
A táblázatban az alapértelmezett értékek láthatók.

1. Nyomjon meg egy T billentyűt vagy billentyű-kombinációt a keverési idő kiválasztásához.

3.2.11 Az alapértelmezett keverési idő beállítása

Megjegyzés
Ha a kijelzőn az „rdY” felirat látható, akkor módosíthatja az alapértelmezett keverési időt.

1. Nyomja meg egyszerre a programválasztó billentyűt és a T1, T2 vagy T3 billentyűt. Tartsa lenyomva 2 másodpercig.
2. A T1, T2 vagy T3 program keverési idejének módosításához használja a + és - billentyűt.
3. Az új keverési idő mentéséhez nyomja meg az E billentyűt.
4. Ha az új keverési időt nem szeretné menteni, akkor nyomja meg a Leállítás billentyűt.

3.2.12 Vészleállító kapcsoló használata

1. Nyomja meg a vészleállító kapcsolót (A). A gép azonnal leáll.

VIGYÁZAT
A vészleállító kapcsolót kizárólag vészhelyzetben nyomja meg. Ne használja a vészleállító kapcsolót a gép be/kikapcsolásához!

2. Oldja meg a problémát, amint lehetséges.
3. Oldja fel a vészleállító kapcsolót a vészleállító kapcsoló elfordításával.
4. Kapcsolja be a gépet. Lásd: *§ 3.2.3*.

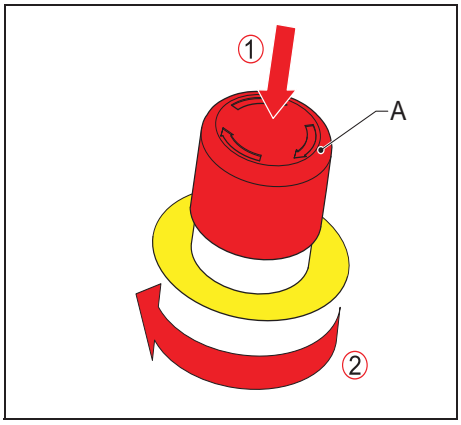

3.2.13 A gép újraindítása

1. A főkapcsolót állítsa „OFF” (KI) állásba.
2. Várjon 30 másodpercet.
3. Kapcsolja be a gépet. Lásd: *§ 3.2.2*.

3.3 Karbantartás

3.3.1 Általános biztonsági előírások karbantartáshoz

FIGYELMEZTETÉS
A színezék kezelésére vonatkozó, szükséges egyéni védelmi intézkedések megismerése érdekében ellenőrizze a színezőanyagok biztonsági adatlapját.

VIGYÁZAT
A gép tisztításához soha ne használjon organikus oldószert tartalmazó tisztítószereket.

3.3.2 Általános tisztítás (minden egyes használat után)

1. Tisztítsa le a gépről az esetleges kifreccsent festék- és egyéb folyadéknyomokat egy törlőkendővel.

3.3.3 Időszakos karbantartás (hetente)

1. Tisztítsa le a gépről a kifröccsent festéket. Lásd: *§ 3.4*.
2. Kenje meg a tengelyeket.

3.3.4 Időszakos karbantartás (havonta)

1. Tisztítsa le a gépről a kifröccsent festéket. Lásd: *§ 3.4*.
2. Tisztítson le a gépről minden kenőanyagot.
3. Vigyen fel új kenőzsírt a gép alkatrészeire.
4. Kenje meg a tengelyt és egyéb csúszó alkatrészeket.

3.4 Kifreccsent festék eltávolítása

Erre az eljárásra akkor van szükség, ha a festék kifreccsent a gép belsejében.

1. A művelet előtt a gépet le kell állítani. Lásd: *§ 3.2.6*, illetve *§ 3.2.8*.
2. Tegyen egy tartályt (A) az ürítőnyílás (B) alá.

VIGYÁZAT
A tartály méretét úgy kell megválasztani, hogy a kifreccsent festék teljes mennyiségét képes legyen tárolni.

3. Távolítsa el az ürítőnyíláson található sapkát (C). A kifreccsent festék kiürül a gépből.
4. A kifreccsent festék ártalmatlanítása során tartsa be a helyi előírásokat.
5. Szerelje vissza a sapkát az ürítőnyílásra.
6. Tisztítsa meg a gépet. Lásd: *§ 3.3.2*.

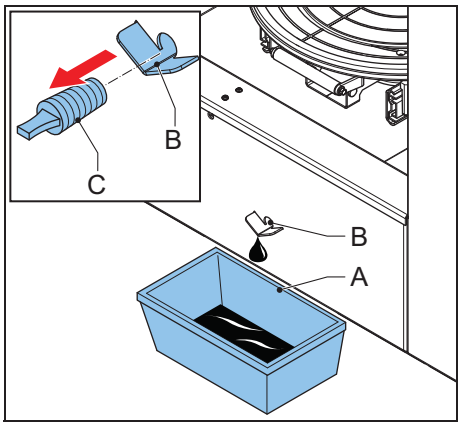

4 Telepítés

4.1 A gép kicsomagolása

4.1.1 A kartonpapír eltávolítása

1. Távolítsa el a kötözőszíjakat (A).
2. Távolítsa el a kartonpapírt (B).

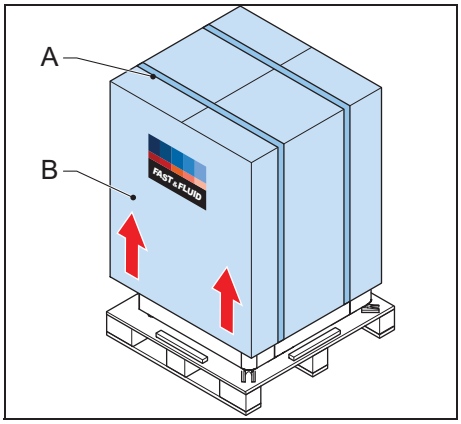

4.1.2 A műanyag védőelem és a fólia eltávolítása

1. Távolítsa el a műanyag fóliát (A).

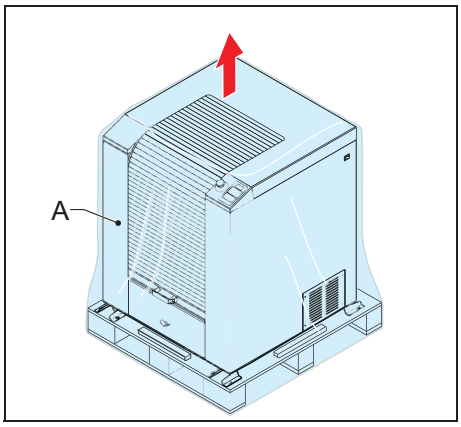

4.1.3 A szállítótalpak eltávolítása

1. Hajtsa ki a csavarokat (A).
2. Távolítsa el a szállítótalpakat (B).

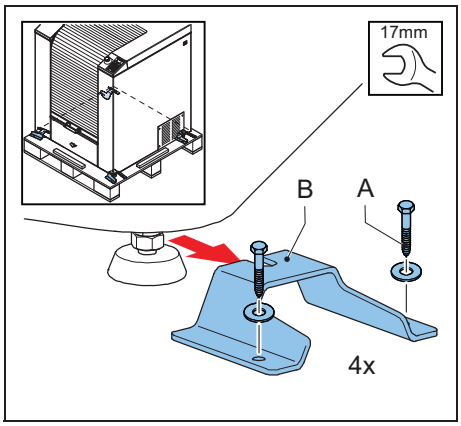

4.1.4 A csomagolóanyag ártalmatlanítása

1. A csomagolóanyag ártalmatlanítása során tartsa be a helyi környezetvédelmi előírásokat.

4.2 A gép beállítása a telepítési helyre

VIGYÁZAT
Ne használjon emelővillás targoncát.

4.2.1 A gép beállítása a telepítési helyre

1. Lazítsa meg az anyákat (C) az állítható lábon (B).
2. Mozgassa a gép állítható lábait addig, amíg a kerekek (A) elemelkednek a talajtól.
3. A lábak rögzítéséhez húzza meg a csavaranyákat.

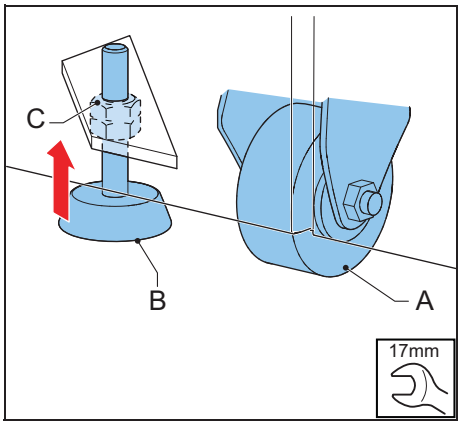

4. Mozgassa a gépet az ütköző gerendához.

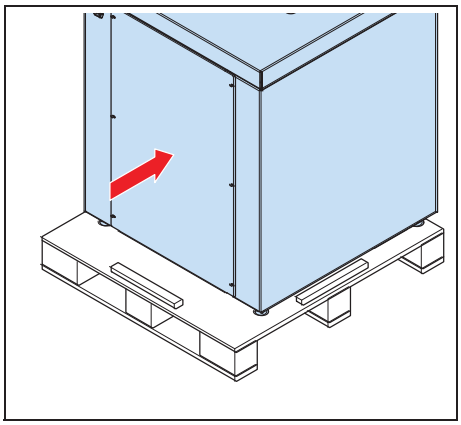

4.2.2 Készítsen rámpát a raklaphoz

1. Hajtsa ki a csavarokat.
2. Távolítsa el a raklap gerendát.

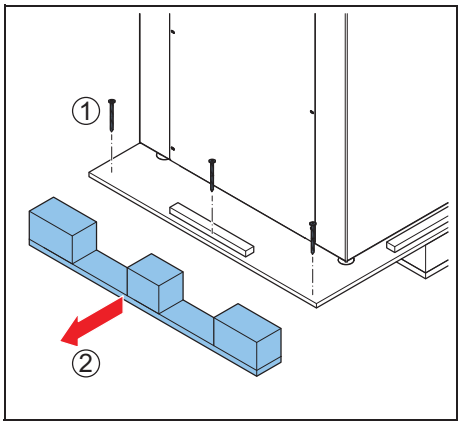

4.2.3 A gép levétele a raklapról

FIGYELMEZTETÉS
Zúzódás veszélye

Használjon munkavédelmi cipőt. Tartson biztonságos távolságot a géptől.

1. Mozgassa a gépet.

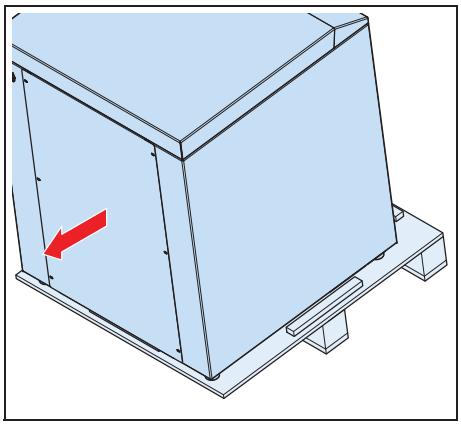

2. Gördítse a gépet a padlóra.

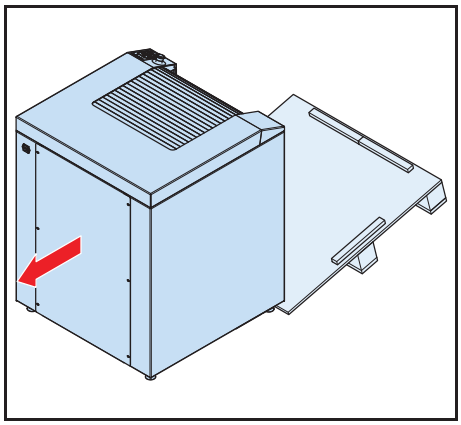

4.2.4 A gép végleges helyre vitele

FIGYELMEZTETÉS
Tartsa szem előtt a padló terhelhetőségére vonatkozó minimális követelményeket. Lásd: *§ 6.2.*

VIGYÁZAT
Ne használjon emelővillás targoncát.

Megjegyzés
Győződjön meg róla, hogy a gép végleges helye jól szellőzik és megfelelő világítással rendelkezik.

Megjegyzés
Győződjön meg róla, hogy a tápkábel és a főkapcsoló szabadon hozzáférhető.

1. Tolja a gépet a végleges helyére.
2. Csatlakoztassa a tápkábelt a hálózati csatlakozóhoz.
3. Csatlakoztassa a tápkábelt a hálózati aljzathoz.

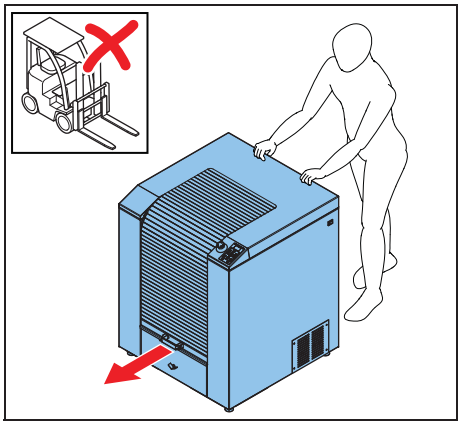

4.2.5 A gép szintezése

1. Mozgassa a gép állítható lábait (B) addig, amíg a kerekek (A) elemelkednek a talajtól.
2. Állítsa be a lábakat úgy, hogy a gép vízszintes helyzetben álljon.
3. A lábak rögzítéséhez húzza meg a csavaranyákat (C).

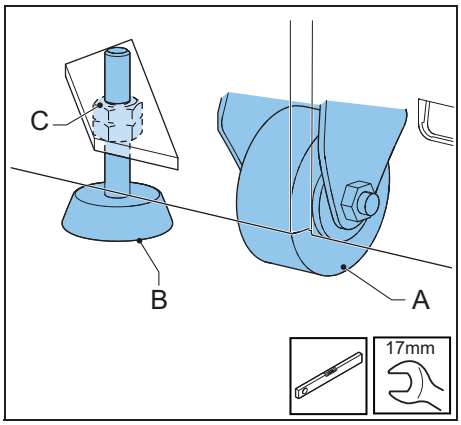

4.3 A telepítés befejezése

1. Kapcsolja be a gépet. Lásd: *§ 3.2.2.*

Fluid Management
FAST & FLUID THE TINTING COMPANY

5 Hibaelhárítás

5.1 Általános hibaelhárítási eljárás

1. Próbálja megoldani a problémát az útmutatóban leírtak alapján. Lásd: *§ 5.3.1*.
2. Ha az útmutatóban leírtak alapján nem sikerül megoldani a problémát, akkor forduljon a szervizhez. Lásd: *§ 5.2*.

5.2 Kapcsolatfelvétel a szervizzel

1. Keresse meg a gép hátulján lévő típuscímkét. Lásd: *§ 3.1.4*.
2. Jegyezze fel a gép modellszámát és sorozatszámát.
3. Vegye fel a kapcsolatot a beszállítóval vagy a gyártóval. Lásd: www.fast-fluid.com.

5.3 Hibaüzenetek és egyéb hibák

Megjegyzés
A problémák megoldásához olvassa el a *Lehetséges megoldás* oszlopot. Ha a probléma nem szűnik meg, forduljon a szervizhez. Lásd: *§ 5.2*.

5.3.1 Könnyen megoldható problémák

Probléma	Lehetséges ok	Lehetséges megoldás
A kijelzőn az „E01” felirat jelenik meg	Nyitva maradt az ajtó.	Zárja be az ajtót.
A kijelzőn az „E08” felirat jelenik meg	Menet közben megnyomták a vészleállító kapcsolót.	Állítsa vissza a vészleállító kapcsolót. Lásd: *§ 3.2.12*.
A kijelzőn az „E40” felirat jelenik meg	Ha a bölcső nem alapállásban van.	Állítsa vissza a vészleállító kapcsolót. Lásd: *§ 3.2.13*. Nyomja meg bármelyik billentyűt a bölcső alapállásba helyezéséhez.
A kijelzőn az „E50”-től „E99”-ig hibajelzések valamelyike jelenik meg	Az inverter hibamódban van.	Állítsa alaphelyzetbe a gépet. Lásd: *§ 3.2.12*.

6 Műszaki adatok

6.1 Általános adatok

Paraméter	Specifikáció
Az alkalmazott anyagok felhasználási köre	Vízbázisú, univerzális és oldószeres színezőanyagok
Teherbíró kapacitás [kg]	40
Kannabefogó lemez átmérője [cm]	38
Kannabefogó lemez alsó fészkének átmérője [cm]	36
Max. kannamagasság [cm]	40
Min. kannamagasság [cm]	8
Keverési arány (vízszintes:függőleges)	1:2

6.2 Méretek és tömegadatok

Paraméter	Specifikáció
Méretek, magasság x szélesség x mélység [cm]	101 x 82 x 83
Telepítési méretek, magasság x szélesség x mélység [cm]	101 x 82 x 82
Csomagolási méretek magasság x szélesség x mélység [cm]	116 x 97 x 90
Tömeg a csomagolással együtt [kg]	234
Feltöltött gép tömege [kg]	258
A padlózat terhelhetőségének minimális követelménye az EN 61010-1:2010 szerint [kg]	1032

6.3 Környezeti feltételek

Paraméter	Specifikáció
Hőmérséklet [°C], üzemi	+15 ... +40
Hőmérséklet [°C], üzemen kívül	-25 ... +55
Üzemeltetési tengerszint feletti magasság [m]	-10 ... 2000
Tengerszint feletti magasság [m] üzemen kívül	-10 ... 12000
Lecsapódás nélküli max. relatív páratartalom [RH] [%]	90

6.4 Zajszint

Paraméter	Specifikáció
Max. zajszint [dB(A)]	< 65

6.5 Biztonsági osztályok

Paraméter	Specifikáció
IP (behatolásvédelmi) osztályozás	32
Elektromágneses összeférhetőségi (EMC) osztályozás	B osztály
Túlfeszültségi kategória	II. osztály

6.6 Elektromos jellemzők

Paraméter	Specifikáció
Max. áramfogyasztás [W]	1000
Max. szivárgóáram [mA]	3,5
Országspecifikus tápkábelek	Európai (egyéb kérés esetén)
Feszültség [V]	230 (opcionálisan: 115)
Sebesség (fordulat/perc)	110 - 140 - 230
Maximális keverési idő (mp)	999
Frekvencia [Hz]	50/60
Olvadóbiztosító jellemzői [A]	10
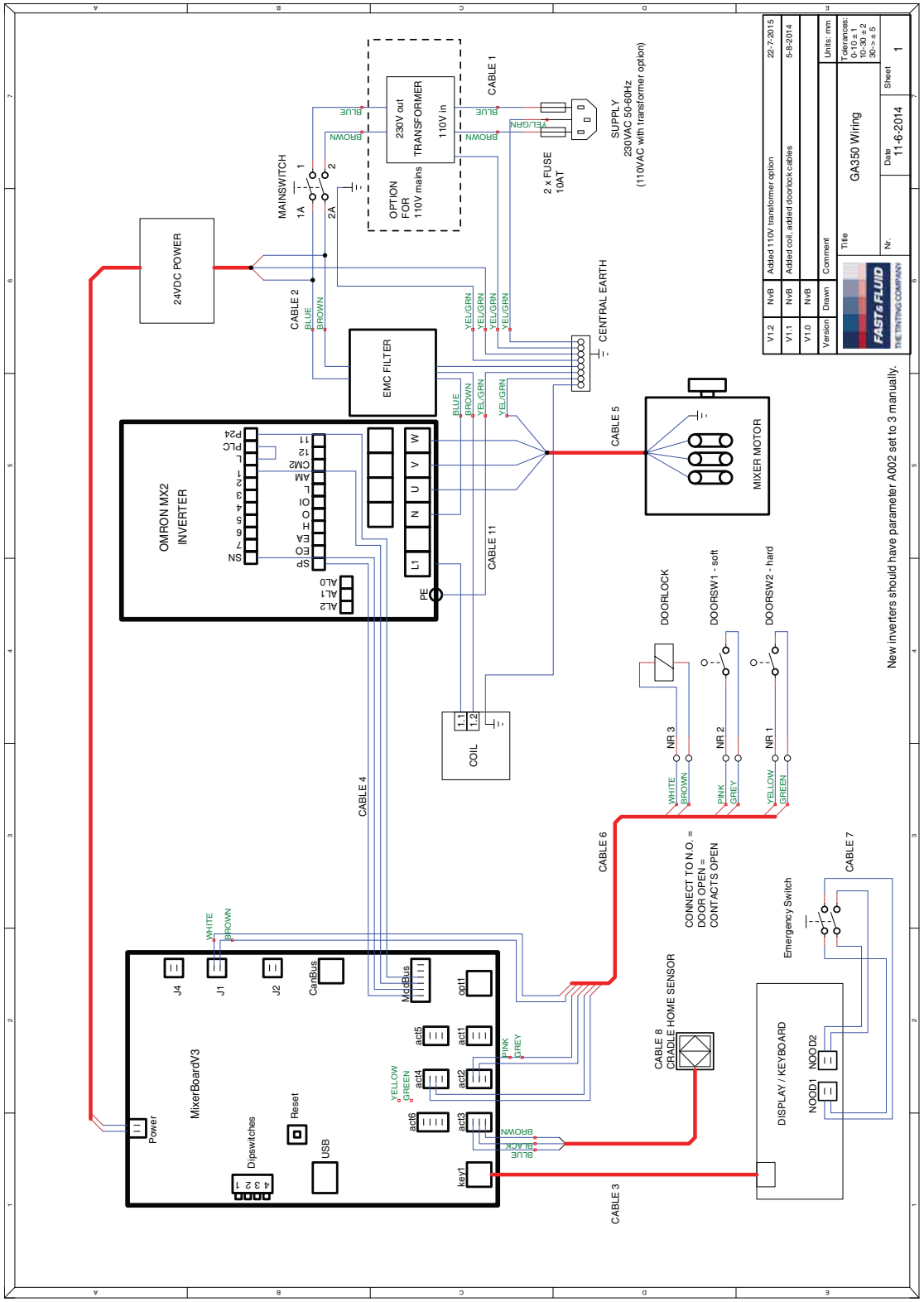
6.7 Elektromos bekötési rajz